SUNBERG
CONSTRUCTIONS

www.sunberg.eu

Model S1x5BP Bi-facial Max

Uniwersalna konstrukcja gruntowa Sunberg S1x5BP została wykonana z wysokiej jakości stali pokrytej dodatkową powłoką **MAGNELIS**, która zapewnia długotrwałą ochronę powierzchni elementów stalowych. Metaliczna powłoka MAGNELIS ma wysoką odporność na korozję i ścieranie oraz posiada właściwość samoregeneracji.

Konstrukcje są produkowane w polskiej fabryce **Grupy Landsberg** według najwyższych norm europejskich potwierdzonych certyfikatami.

Wszystkie prawa zastrzeżone przez Sunberg Sp. z o.o.

The universal ground system Sunberg S1x5BP is made of high-quality steel coated with an additional **MAGNELIS** coating, which provides long-term protection of the surface of steel elements. The metallic coating of MAGNELIS has a high resistance to corrosion and abrasion and has the property of self-regeneration.

The constructions are manufactured in the Polish factory of the **Landsberg Group** according to the highest European standards confirmed by certificates.

All rights reserved by Sunberg Sp. z o.o.

najwyższej jakości stal
powłoka MAGNELIS
high-quality steel
MAGNELIS coating

1x5
układ pionowy
vertical layout

szybki i łatwy montaż
quick and easy assembly

25
kąt nachylenia
angle

dla modułów o rozstawie otworów montażowych na:
krótkim boku: 1088mm
długim boku:1100mm lub 1400mm
(z możliwością dostosowania)

1
strefa wiatrowa
wind zone

1, 2, 3, 4
strefa śniegowa
snow zone

151 kg
waga konstrukcji
construction weight

wbijanie/wkopanie/fundament
pile/dig/foundations

100%
recyklingowalny
recyclable

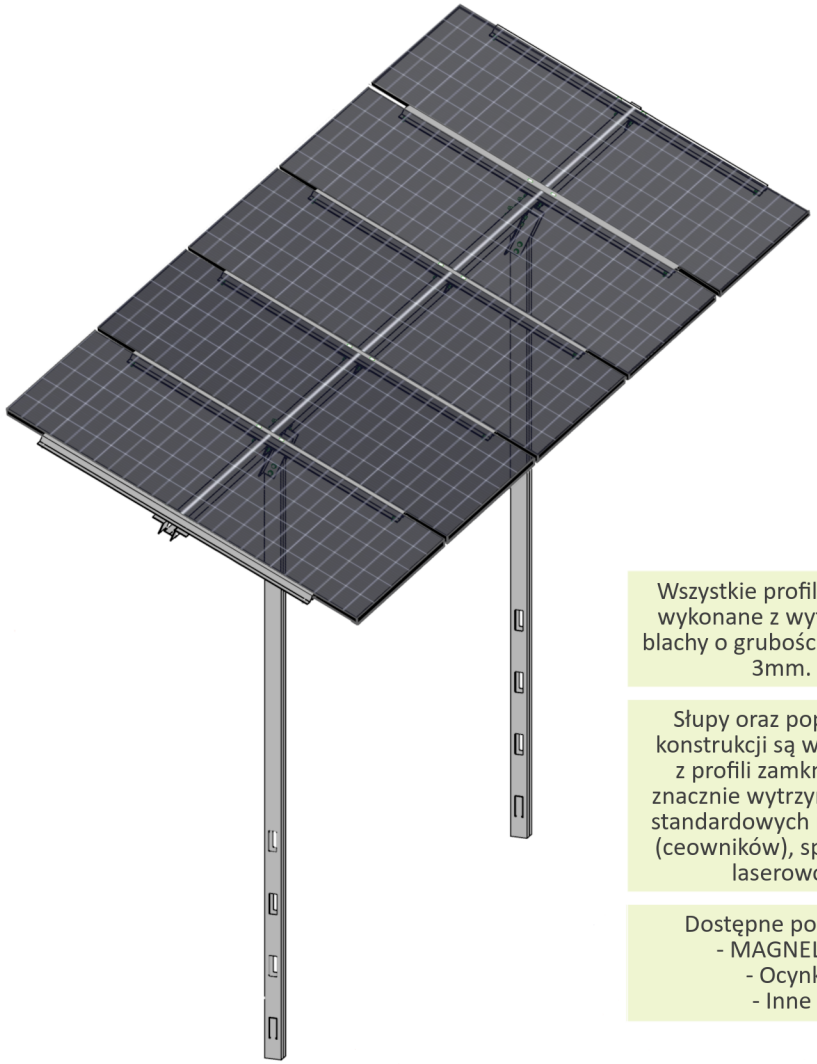

Wszystkie profile zostały wykonane z wytrzymałej blachy o grubości minimum 3mm.

Słupy oraz poprzeczki konstrukcji są wykonane z profili zamkniętych, znacznie wytrzymalsze od standardowych rozwiązań (ceowników), spawanych laserowo.

Dostępne powłoki:
- MAGNELIS®
- Ocynk
- Inne

Zgodne ze standardami europejskimi In accordance with European standards	Cerftyfikaty Certificates
PN-EN 1991-1-1 Eurokod 1	EN 1090-5:2017
PN-EN 1991-1-3 Eurokod 1	EN 1090-2:2018
PN-EN 1991-1-4 Eurokod 1	EN 1090-4:2018
PN-EN 1993-1-3 Eurokod 3	EN 1090-3:2019
PN-EN 1993-1-8 Eurokod 3	

+48 533 716 527 info@sunberg.eu Adres fabryki: Wolental 15 i, 83-213 Skórcz, Polska

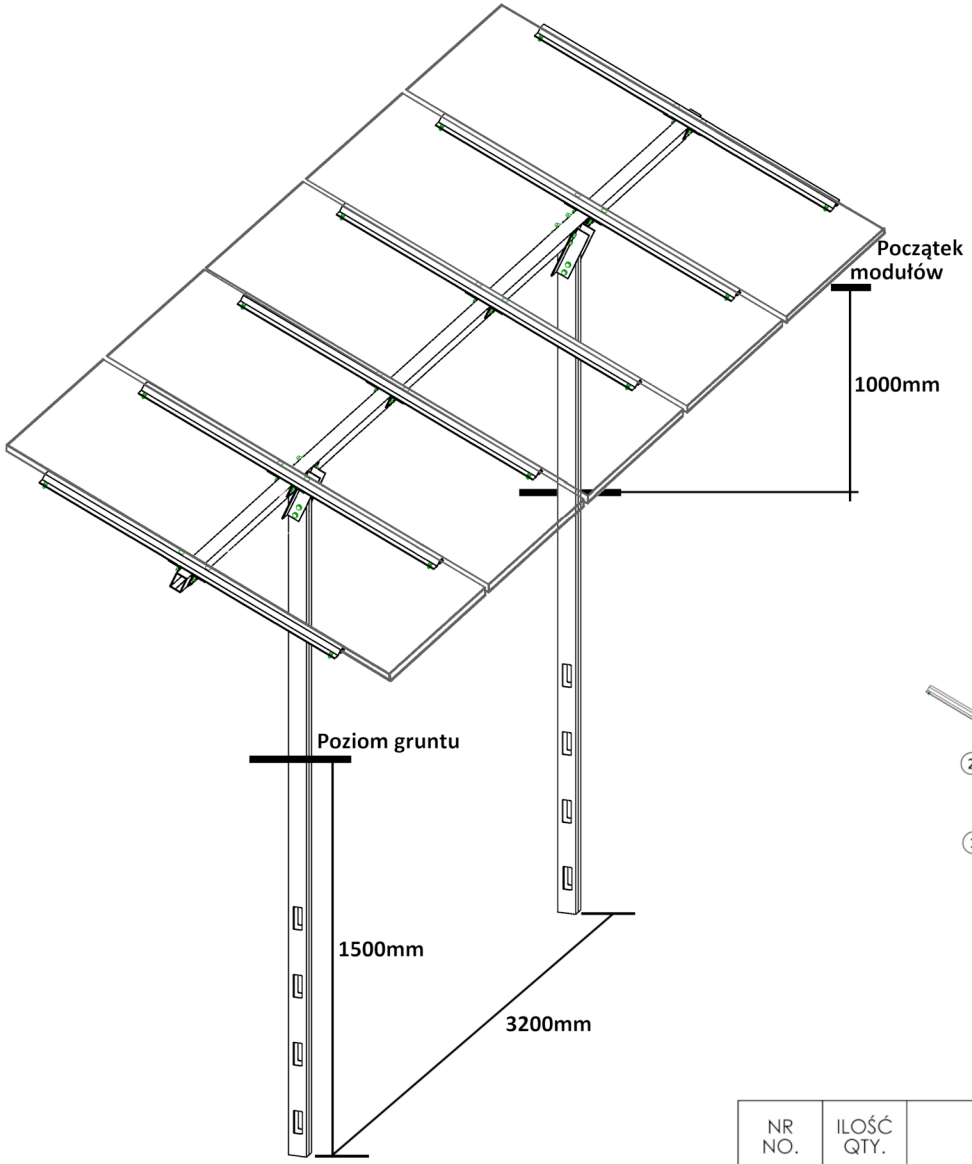

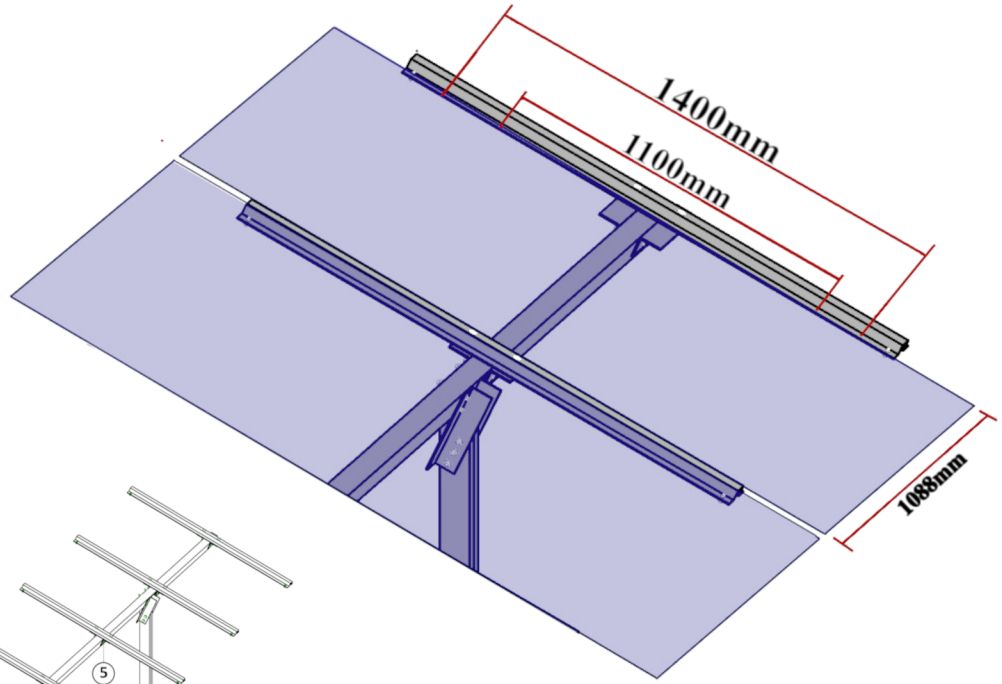

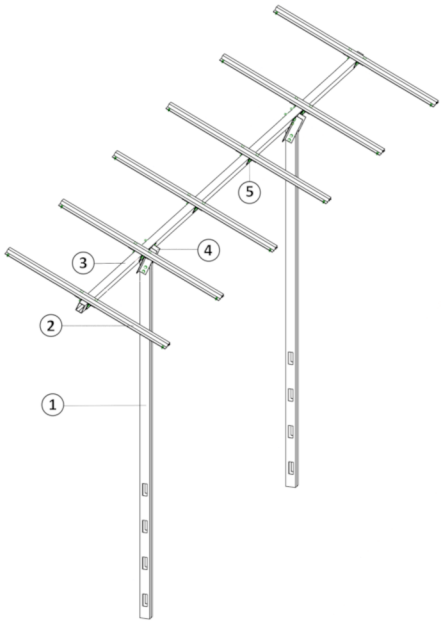

Przykładowy moduł

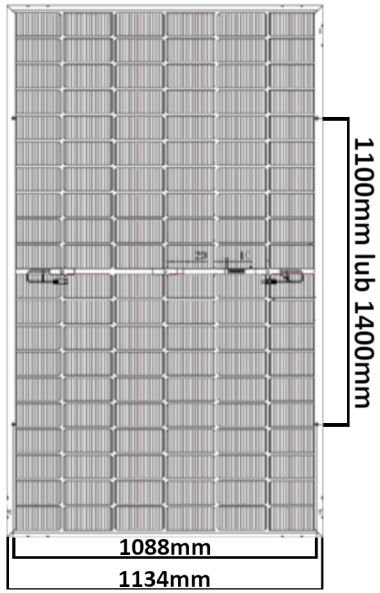

NR NO.	ILOŚĆ QTY.	OPIS DESCRIPTION	DŁUGOŚĆ LENGTH
1	2	Profil zamknięty 60x80x60x80	3680
2	6	Profil Omega	3600
3	1	Profil zamknięty 60x80x60x80	5584
4	4	Łącznik Typ 1	-------
5	12	Łącznik Typ 2	-------

SUNBERG
CONSTRUCTIONS